POMPES A MOTEURS (DISTRIBUTEUR MANUEL)

Les avantages LARZEP

- Distributeurs manuels.
- Le modèle HAE est également disponible avec électro distributeur et commande à distance.
- **Le distributeur manuel peut facilement être transformé de double en simple effet.**
- Limiteur de pression interne taré à 700 bar pour éviter les surpressions.
- Limiteur de pression réglable extérieurement.
- Pour une utilsation en production ou levages de charges importantes avec des vérins simple ou double effet.
- Options: cadre de protection, réfrigérant, pressostat, support à roulettes, commande à distance. Voir page 92.

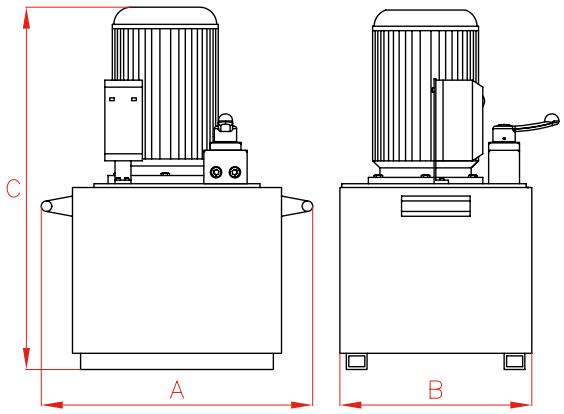

Capacité	A	B	C
l	mm	mm	mm
2,5	220	160	400
5	280	200	481
8,5 - 10	340	247	525
12,5 - 14	368	290	548
25	450	325	667
50	540	415	752
100	830	500	837

Pompes à moteur avec électrodistributeur HAE.

Page. 86

POMPES A MOTEUR

HAM

2,5-100 litres

700 bar

Triphasé 50-60Hz								
Réservoir	Débit à 700 bar	Débit à 60 bar	230 V		400/415 V		Puissance	Poids
l	l/min	l/min	Simple E.	Double E.	Simple E.	Double E.	kW	kg
2,5	0,36	-	HAM1122	HAM1142	HAM1124	HAM1144	0,56	16
5	0,51	-	HAM2222	HAM2242	HAM2224	HAM2244	0,75	21
5	0,36	4	HAM7222	HAM7242	HAM7224	HAM7244	0,75	21
8,5	0,70	-	HAM3322	HAM3342	HAM3324	HAM3344	1,00	34
8,5	1,17	-	HAM4322	HAM4342	HAM4324	HAM4344	1,50	34
10	0,36	4	HAM7322	HAM7342	HAM7324	HAM7344	0,75	26
12,5	1,17	-	HAM4422	HAM4442	HAM4424	HAM4444	1,50	46
14	0,36	4	HAM7422	HAM7442	HAM7424	HAM7444	0,75	31
25	2,20	-	HAM5522	HAM5542	HAM5524	HAM5544	3,00	73
25	2,20	11*	HAM8522	HAM8542	HAM8524	HAM8544	4,00	86
50	2,20	11*	HAM8622	HAM8642	HAM8624	HAM8644	4,00	128
50	4,00	25*	HAM9622	HAM9642	HAM9624	HAM9644	5,50	156
100	4,00	25*	HAM9722	HAM9742	HAM9724	HAM9744	5,50	240

* Débit à 100 bar

Monophasé 50 Hz								
Réservoir	Débit à 700 bar	Débit à 60 bar	115 V		230 V		Puissance	Poids
l	l/min	l/min	Simple E.	Double E.	Simple E.	Double E.	kW	kg
5	0,36	-	HAM1225	HAM1245	HAM1221	HAM1241	0,75	26
5	0,51	-	HAM2225	HAM2245	HAM2221	HAM2241	0,75	29
5	0,36	4	HAM7225	HAM7245	HAM7221	HAM7241	0,75	29
10	0,36	4	HAM7325	HAM7345	HAM7321	HAM7341	0,75	34
12,5	1,17	-	HAM4425	HAM4445	HAM4421	HAM4441	2,20	57
14	0,36	4	HAM7425	HAM7445	HAM7421	HAM7441	0,75	39

Monophasé 60 Hz								
Réservoir	Débit à 700 bar	Débit à 60 bar	115 V		230 V		Puissance	Poids
l	l/min	l/min	Simple E.	Double E.	Simple E.	Double E.	kW	kg
5	0,36	-	HAM1226	HAM1246	HAM1223	HAM1243	0,75	26
5	0,51	-	HAM2226	HAM2246	HAM2223	HAM2243	0,75	29
5	0,36	4	HAM7226	HAM7246	HAM7223	HAM7243	0,75	29
10	0,36	4	HAM7326	HAM7346	HAM7323	HAM7343	0,75	34
12,5	1,17	-	HAM4426	HAM4446	HAM4423	HAM4443	2,20	57
14	0,36	4	HAM7426	HAM7446	HAM7423	HAM7443	0,75	39

POMPES A MOTEUR (ELECTRO DISTRIBUTEURS)

Les avantages LARZEP

- Commande à distance, montée, descente et arrêt d'urgence.
- Limiteur de pression interne taré à 700 bar pour éviter les surpressions.
- Limiteur de pression réglable extérieurement.
- Pour une utilsation en production ou levages de charges importantes avec des vérins simple ou double effet.
- Livré avec commande à distance 3 mètres.
- Options: cadre de protection, réfrigérant, pressostat, support à roulettes, commande à distance. Voir page 92.

Larzep conçoit et fabrique des centrales sur demande conformes ATEX.

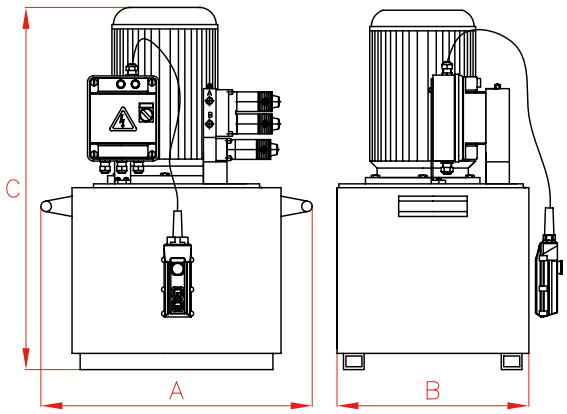

Capacité	A	B	C
l	mm	mm	mm
2,5	220	160	400
5	280	200	481
8,5-10	340	247	525
12,5-14	368	290	548
25	450	325	667
50	540	415	752
100	830	500	837

Levages synchronisés, HAS.
Page. 94

POMPES A MOTEUR

HAE

2,5-100 litres

700 bar

Triphasé 50-60 Hz								
Réservoir	Débit à 700 bar	Débit à 60 bar	230 V		400/415 V		Puissance	Poids
l	l/min	l/min	Simple E.	Double E.	Simple E.	Double E.	kW	kg
2,5	0,36	-	HAE1162	HAE1172	HAE1164	HAE1174	0,56	22
5	0,51	-	HAE2262	HAE2272	HAE2264	HAE2274	0,75	27
5	0,36	4	HAE7262	HAE7272	HAE7264	HAE7274	0,75	27
8,5	0,70	-	HAE3362	HAE3372	HAE3364	HAE3374	1,00	40
8,5	1,17	-	HAE4362	HAE4372	HAE4364	HAE4374	1,50	40
10	0,36	4	HAE7362	HAE7372	HAE7364	HAE7374	0,75	32
12,5	1,17	-	HAE4462	HAE4472	HAE4464	HAE4474	1,50	52
14	0,36	4	HAE7462	HAE7472	HAE7464	HAE7474	0,75	37
25	2,20	-	HAE5562	HAE5572	HAE5564	HAE5574	3,00	79
25	2,20	11*	HAE8562	HAE8572	HAE8564	HAE8574	4,00	89
50	2,20	11*	HAE8662	HAE8672	HAE8664	HAE8674	4,00	131
50	4,00	25*	HAE9662	HAE9672	HAE9664	HAE9674	5,50	159
100	4,00	25*	HAE9762	HAE9772	HAE9764	HAE9774	5,50	243

* Débit à 100 bar

Monophasé 50 Hz								
Réservoir	Débit à 700 bar	Débit à 60 bar	115 V		230 V		Puissance	Poids
l	l/min	l/min	Simple E.	Double E.	Simple E.	Double E.	kW	kg
5	0,36	-	HAE1265	HAE1275	HAE1261	HAE1271	0,75	32
5	0,51	-	HAE2265	HAE2275	HAE2261	HAE2271	0,75	35
5	0,36	4	HAE7265	HAE7275	HAE7261	HAE7271	0,75	35
10	0,36	4	HAE7365	HAE7375	HAE7361	HAE7371	0,75	40
12,5	1,17	-	HAE4465	HAE4475	HAE4461	HAE4471	2,20	63
14	0,36	4	HAE7465	HAE7475	HAE7461	HAE7471	0,75	45

Monophasé 60 Hz								
Réservoir	Débit à 700 bar	Débit à 60 bar	115 V		230 V		Puissance	Poids
l	l/min	l/min	Simple E.	Double E.	Simple E.	Double E.	kW	kg
5	0,36	-	HAE1266	HAE1276	HAE1263	HAE1273	0,75	32
5	0,51	-	HAE2266	HAE2276	HAE2263	HAE2273	0,75	35
5	0,36	4	HAE7266	HAE7276	HAE7263	HAE7273	0,75	35
10	0,36	4	HAE7366	HAE7376	HAE7363	HAE7373	0,75	40
12,5	1,17	-	HAE4466	HAE4476	HAE4463	HAE4473	2,20	63
14	0,36	4	HAE7466	HAE7476	HAE7463	HAE7473	0,75	45

Tableau des pompes HAM, HAE

Les pompes à moteurs électriques LARZEP 700 bar sont de haute performance dans une conception compacte et une utilisation en toute sécurité.

La gamme des pompes comprend:

1. Distributeurs manuels (versions HAM) ou électrodistributeurs et commande à distance (versions HAE).

2. Huit pompes différentes, un ou deux débits, de 0.36 à 4 l/min à 700 bar.

3. Sept réservoirs d'une capacité de 2.5 à 100 litres.

4. Huit électrodistributeurs, 2, 3 et 4 voies et 2 ou 3 positions.

5. Moteur monophasé (115V ou 230V) ou triphasé (230V ou 400/415V).

6. Options: Commande à distance, réfrigérant, pressostat, cadre de protection, roulettes... Voir page 92.

Les centrales peuvent être configurées pour des vérins simple et double effet et des applications de levages lourds ou de productions.

Composez votre centrale en utilisant les chiffres du tableau de 1 à 6.

HA	1. Distrib.	2. Pompe	3. Réser.	4. Distrib. HAM	4. Distrib. HAE	5.Moteur	6. Options
HA	M (Manuel)	1	1	0		1	B Cde à distance (Pour HAM)
	E (Electrique)	2	2	1		2	C Cadre protecteur
		3	3	2		3	H Réfrigérant huile
		4	4	4		4	P Cde au pied
		5	5	5	5	5	R Roues
		7	6	6	6	6	T Pressostat
		8	7	7	7		
		9		8			

I.E: HA E 7 4 7 2 C R
1 2 3 4 5 6 6

HA. Centrale
1. Commande manuelle (M) ou électrique (E)
2. Pompe
3. Réservoir
4. Distributeur
5. Moteur
6. Options

Centrale avec électrodistributeur, cadre protecteur et roulettes.
Pompe 2 débits, 4 - 0,36 l/min.
Réservoir 14 litres.
Distributeur 4/3, double effet.
Moteur triphasé, 240V, 50/60 Hz.

HAE7472CR

2. MODELE DE POMPE

Pompe	Nb. vitesses	Débit (l/min) en basse pression	Débit (l/min) à 700 bar	Réservoir minimum (l)	Triphasé kW	Monophasé kW
1	1	0,36	0,36	5	0,56	0,75
	1	0,36	0,36	only 2,5	0,56	--
2	1	0,51	0,51	5	0,75	0,75
3	1	0,70	0,70	8,5	1,00	1,50
4	1	1,17	1,17	8,5	1,50	2,20
5	1	2,20	2,20	12,5	3,00	--
7	2	4,00	0,36	2,5	0,75	0,75
8	2	13,00	2,20	25	4,00	--
9	2	29,00	4,00	50	5,50	--

3. RESERVOIRS

Réservoir	Cap. huile effective (l)	Longueur (mm)	Largeur (mm)	Hauteur (mm)
1	2,5	220	160	≤400
2	5	280	200	≤481
3	10 (8,5)	340	247	≤525
4	14 (12,5)	368	290	≤548
5	25	450	325	≤667
6	50	540	415	≤752
7	100	830	500	≤837

Réservoir aluminium jusque 14 litres; acier dès 25 litres

Combinaisons pompe/réservoir.

Les combinaisons standards sont en cadre vert. Les autres combinaisons en cadre blanc.

Standard	2,5 L	5 L	10 L (* 8,5)	14 L (* 12,5)	25 L	50 L	100 L
Pompe 1 vitesse Réservoir	11	12	13	14	15	16	
		22	23	24	25	26	
			*33	*34	35	36	
			*43	*44	45	46	
				*54	55	56	
Pompe 2 vitesses Réservoir	71	72	73	74	75	76	
					85	86	87
						96	97

Les pompes avec * contiennent un litre de moins que le réservoir, du au volume de l'accouplement des pompes no. 3, 4 and 5. Les combinaisons 11, 33, 43 et 71 ne sont pas disponibles en monophasé à cause des dimensions moteur.
Les pompes plus puissantes séries 5, 8 et 9 (3kW, 4kW et 5.5kW) ne sont pas disponibles en monophasé.

4. TYPE DE DISTRIBUTEUR

Distrib.	Voies / Positions	Fonction	Simple / Double effet	Verrouillage **
0	2/2	Avance-Retour auto	Simple	Non
1	3/2	Avance-Retour	Simple	Oui
2	3/3	Avance-Maintien-Retour	Simple	Oui
4	4/3	Avance-Maintien-Retour	Double	Oui
5	3/2	Avance-Retour	Simple	Non
6	3/3	Avance-Maintien-Retour	Simple	Non
7	4/3	Avance-Maintien-Retour	Double	Non
8	4/1	Pas de dist.	--	--

** Le distrib. reste en position.
Pour les distrib. non verrouillés en position, le levier ou le bouton doivent être maintenus pour obtenir le mouvement du vérin.

5. MOTEUR

Moteur	Tension (V)	Phases	Hz
1	230	1	50
2	230	3	50/60
3	230	1	60
4	400/415	3	50/60
5	115	1	50
6	115	1	60

POMPES PNEUMATIQUES

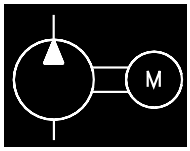

HAZ

14-100 litres

700 bar

POMPES PNEUMATIQUES

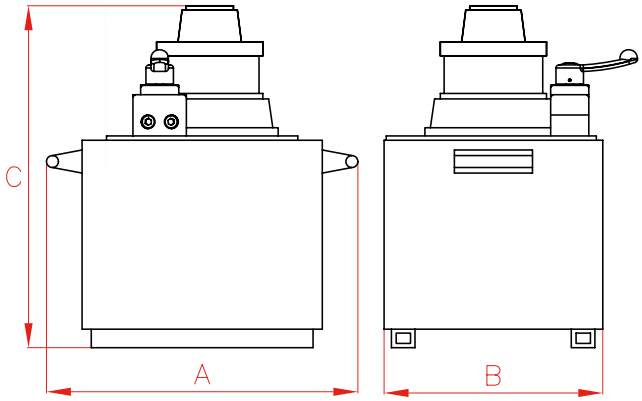

Les avantages LARZEP

- Entrainement par moteur pneumatique pour une utilisation en zones dangeureuses.
- **Le distributeur manuel peut facilement être transformé de double en simple effet.**
- Limiteur de pression interne taré à 700 bar pour éviter les surpressions.
- Limiteur de pression réglable extérieurement.
- Les kits cadres et roulettes sont en option.

Capacité	A	B	C
l	mm	mm	mm
14	368	290	410
25	450	325	540
50	540	415	742
100	830	500	812

Réserv.	Débit à 700 bar	Débit à 60 bar	Consom.d'air à 5,6 bar	Fonction distributeur	Simple E.	Double E.	Puiss.	Poids
l	l/min	l/min	l/sec				kW	kg
14	0,36	4	30	Avance-Maintien-Retour	**HAZ742**	**HAZ744**	3,0	32
25	1,17	-	50	Avance-Maintien-Retour	**HAZ452**	**HAZ454**	3,7	57
50	2,20	-	80	Avance-Maintien-Retour	**HAZ562**	**HAZ564**	6,6	109
100	2,20	11*	80	Avance-Maintien-Retour	**HAZ872**	**HAZ874**	6,6	184

* Débit à 100 bar

POMPES MOTEURS THERMIQUES

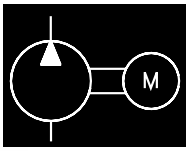

HAG

14-50 litres

700 bar

POMPES A MOTEURS THERMIQUES

Les avantages LARZEP

- Propulsé par un moteur à essence. Pour un fonctionnement dans des endroits éloignés où l'alimentation électrique n'est pas disponible.
- **Le distributeur manuel peut facilement être transformé de double en simple effet.**
- Limiteur de pression interne taré à 700 bar pour éviter les surpressions.
- Limiteur de pression réglable extérieurement.
- Les kits cadre et roulettes sont en option.

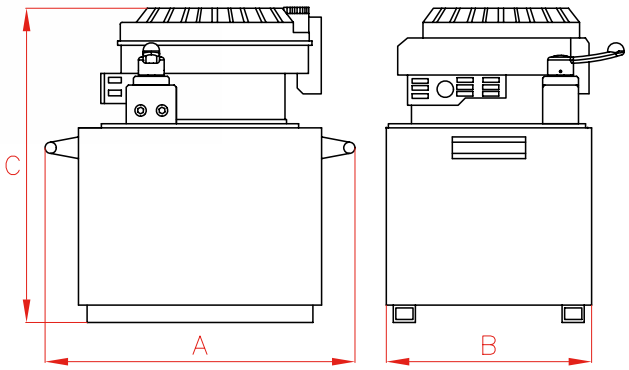

Capacité	A	B	C
l	mm	mm	mm
14	368	290	665
25	450	325	760
50	540	415	860

Réservoir	Débit à 700 bar	Débit à 60 bar	Fonction distributeur	Simple E.	Double E.	Puissance	Poids
l	l/min	l/min				kW	kg
14	0,51	-	Avance-Maintien-Retour	HAG242	HAG244	3,6	39
25	0,51	-	Avance-Maintien-Retour	HAG252	HAG254	3,6	63
50	0,51	-	Avance-Maintien-Retour	HAG262	HAG264	3,6	96
14	0,36	4	Avance-Maintien-Retour	HAG742	HAG744	3,6	36
25	0,36	4	Avance-Maintien-Retour	HAG752	HAG754	3,6	60
50	0,36	4	Avance-Maintien-Retour	HAG762	HAG764	3,6	93

ACCESSOIRES POUR POMPES

B Commande à distance

- Cable de 3 mètres.
- Pour les commandes à distance sur les séries HAM, le bouton ON démarre le moteur qui s'arrête si on relache.
- Les séries HAE sont livrées avec commande à distance en standard avec également un arrêt d'urgence.
- Commande à distance non disponible pour HAG et HAZ.

H Réfrigérant

- Quand la pompe est utilisée en continu.

C Cadre

- Protège pompe et composants: moteur, distributeur, etc.

R Kit roulettes

- Facilite le transport des pompes lourdes.

P Pédale

- Commande à distance en option.
- Avec cable 3 mètres.
- Pour une commande à distance du moteur des séries HAM.
- Pour commande à distance de mouvement des séries HAE.

T Pressostat

- Fiable et précis.
- Pour un contrôle de pression sur.
- Compatible avec la plupart des composants électriques.
- Idéal pour des applications OEM.
- Pressions de: 0-700 bar.

LEVAGES SYNCHRONISES

Les avantages LARZEP

- Permet le fonctionnement jusqu'à 64 vérins ou crics, avec un seul pupitre de commande.
- Mesure à ultrasons, capteurs filaires ou capteurs de course inductifs internes. Transducteurs de pression en option.
- Les capteurs envoient à un automate PLC et écran tactile ou le contrôle d'ordinateur portable écran LCD.
- Le système offre la possibilité à un opérateur d'actionner différentes configurations telles que soulever, pousser, tirer ou la descente de charges de façon synchronisée.
- Pressions de travail jusqu'à 700 bar et diverses courses et puissances.

Lire avec attention les consignes de sécurité

LEVAGES SYNCHRONISES

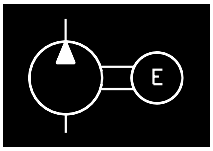

HAS

100-150 litres

700 bar

Avantages

- Le système peut indifféremment lever, descendre, pousser ou tirer des charges.
- Programmable pour permettre courses variables.
- Programmable pour soulever, descendre, pousser, ou tirer à une hauteur ou une distance pré-déterminée.
- Sécurisant, il permet une utilisation à distance.
- L'enregistrement des données disponibles de courses et efforts de chaque vérin pendant de longues périodes, et intervalles configurés par l'utilisateur.
- Le système offre la possibilité d'enregistrer des données: position et pression de chaque prise pendant de longues durées, montrant des graphiques du mouvement, et la possibilité d'exporter les données dans un format de feuille de calcul.

Ecran tactile.

Triphasé 50 Hz							
Sorties	Réservoir	Débit à 700 bar	230 V		400/415 V		Puissance
No.	l	l/min	Simple E.	Double E.	Simple E.	Double E.	kW
4	100	0,34	HAS41762	HAS41772	HAS41764	HAS41774	2,2
		0,60	HAS42762	HAS42772	HAS42764	HAS42774	3,0
		0,76	HAS43762	HAS43772	HAS43764	HAS43774	4,0
		0,94	HAS44762	HAS44772	HAS44764	HAS44774	5,5
		2,10	HAS45762	HAS45772	HAS45764	HAS45774	11,0
	150	0,34	HAS41862	HAS41872	HAS41864	HAS41874	2,2
		0,60	HAS42862	HAS42872	HAS42864	HAS42874	3,0
		0,76	HAS43862	HAS43872	HAS43864	HAS43874	4,0
		0,94	HAS44862	HAS44872	HAS44864	HAS44874	5,5
		2,10	HAS45862	HAS45872	HAS45864	HAS45874	11,0
6	100	0,34	HAS61762	HAS61772	HAS61764	HAS61774	3,0
		0,60	HAS62762	HAS62772	HAS62764	HAS62774	5,5
		0,76	HAS63762	HAS63772	HAS63764	HAS63774	7,5
	150	0,34	HAS61862	HAS61872	HAS61864	HAS61874	3,0
		0,60	HAS62862	HAS62872	HAS62864	HAS62874	5,5
		0,76	HAS63862	HAS63872	HAS63864	HAS63874	7,5
8	150	0,60	HAS82862	HAS82872	HAS82864	HAS82874	7,5
		0,94*	HAS84862	HAS84872	HAS84864	HAS84874	7,5

* Pression d'utilisation maximum 450 bar

POMPES A DEBITS SEPARES

Les avantages LARZEP

- Système de levage simultané de 2, 4, 6 ou 8 vérins simple ou double effet.
- Commande à distance pour un contrôle indépendant de la montée ou la descente
- Levage simultané avec une précision inférieure à 2% entre les points de levage.
- Distributeurs manuels (versions HFM) ou commande à distance des électrodistributeurs (versions HFE).
- Convient pour la plupart des applications où une levée uniforme est nécessaire. Écart maximum environ 1mm.
- Les distributeurs des centrales HFE sont fournis avec une commande à distance et câble de 5 mètres.
- Options: cadre de protection, refrigérant, kit roulettes et contrôle à distance, contrôle moteur (HFM).

Flexibles.
Page. 106

Raccords rapides.
Page. 108

POMPES A DEBITS SEPARES

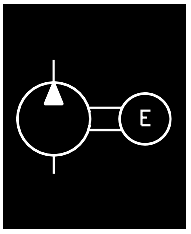

HFM HFE

50-150 litres

700 bar

Distributeurs.

Page. 117

Levage synchronisé, HAS.

Page. 94

Lire avec attention les consignes de sécurité

HFM (DISTRIBUTEUR MANUEL)

Triphasé 50-60 Hz							
Sorties	Réservoir	Débit à 700 bar	230 V		400/415 V		Puissance
No.	l	l/min	Simple E.	Double E.	Simple E.	Double E.	kW
2	50	0,60	HFM22622	HFM22642	HFM22624	HFM22644	3,0
		0,76	HFM23622	HFM23642	HFM23624	HFM23644	4,0
	100	0,60	HFM22722	HFM22742	HFM22724	HFM22744	3,0
		0,76	HFM23722	HFM23742	HFM23724	HFM23744	4,0
	150	0,60	HFM22822	HFM22842	HFM22824	HFM22844	3,0
		0,76	HFM23822	HFM23842	HFM23824	HFM23844	4,0
4	100	0,34	HFM41722	HFM41742	HFM41724	HFM41744	2,2
		0,60	HFM42722	HFM42742	HFM42724	HFM42744	3,0
		0,76	HFM43722	HFM43742	HFM43724	HFM43744	4,0
		0,94	HFM44722	HFM44742	HFM44724	HFM44744	5,5
		2,10	HFM45722	HFM45742	HFM45724	HFM45744	11,0
	150	0,34	HFM41822	HFM41842	HFM41824	HFM41844	2,2
		0,60	HFM42822	HFM42842	HFM42824	HFM42844	3,0
		0,76	HFM43822	HFM43842	HFM43824	HFM43844	4,0
		0,94	HFM44822	HFM44842	HFM44824	HFM44844	5,5
		2,10	HFM45822	HFM45842	HFM45824	HFM45844	11,0
6	100	0,34	HFM61722	HFM61742	HFM61724	HFM61744	3,0
		0,60	HFM62722	HFM62742	HFM62724	HFM62744	5,5
		0,76	HFM63722	HFM63742	HFM63724	HFM63744	7,5
	150	0,34	HFM61822	HFM61842	HFM61824	HFM61844	3,0
		0,60	HFM62822	HFM62842	HFM62824	HFM62844	5,5
		0,76	HFM63822	HFM63842	HFM63824	HFM63844	7,5
8	150	0,60	HFM82822	HFM82842	HFM82824	HFM82844	7,5
		0,94*	HFM84822	HFM84842	HFM84824	HFM84844	7,5

* Pression d'utilisation 450 bar maximum.

Commande à distance dans HFE

- Permet la montée ou la descente de tous les vérins séparemment ou simultanément.
- Bouton avance / retour permet de sélectionner la position des électrovannes dans HFE.
- Des boutons individuels par vérin pour les faire fonctionner indépendamment ou simultanément dans HFE.
- Le bouton permet le déplacement simultané de l'ensemble des vérins.
- Pour améliorer le contrôle de la descente des vérins, il est fortement recommandé d'utiliser des valves AZ5255.
- Peut aussi être fourni avec des commandes indépendantes pour chaque sortie sur HFE.
- Pour assurer le retour aisé de vérins simple effet avec rappel ressort, dès que le levage est terminé et que les vérins ne sont plus sous pression, un bouton sur le coffret permet le retour automatique des vérins.

HFE (ELECTRODISTRIBUTEUR)

Triphasé 50-60 Hz							
Sorties	Réservoir	Débit à 700 bar	230 V		400/415 V		Puissance
No.	l	l/min	Simple E.	Double E.	Simple E.	Double E.	kW
2	50	0,60	HFE22662	HFE22672	HFE22664	HFE22674	3,0
		0,76	HFE23662	HFE23672	HFE23664	HFE23674	4,0
	100	0,60	HFE22762	HFE22772	HFE22764	HFE22774	3,0
		0,76	HFE23762	HFE23772	HFE23764	HFE23774	4,0
	150	0,60	HFE22862	HFE22872	HFE22864	HFE22874	3,0
		0,76	HFE23862	HFE23872	HFE23864	HFE23874	4,0
4	100	0,34	HFE41762	HFE41772	HFE41764	HFE41774	2,2
		0,60	HFE42762	HFE42772	HFE42764	HFE42774	3,0
		0,76	HFE43762	HFE43772	HFE43764	HFE43774	4,0
		0,94	HFE44762	HFE44772	HFE44764	HFE44774	5,5
		2,10	HFE45762	HFE45772	HFE45764	HFE45774	11,0
	150	0,34	HFE41862	HFE41872	HFE41864	HFE41874	2,2
		0,60	HFE42862	HFE42872	HFE42864	HFE42874	3,0
		0,76	HFE43862	HFE43872	HFE43864	HFE43874	4,0
		0,94	HFE44862	HFE44872	HFE44864	HFE44874	5,5
		2,10	HFE45862	HFE45872	HFE45864	HFE45874	11,0
6	100	0,34	HFE61762	HFE61772	HFE61764	HFE61774	3,0
		0,60	HFE62762	HFE62772	HFE62764	HFE62774	5,5
		0,76	HFE63762	HFE63772	HFE63764	HFE63774	7,5
	150	0,34	HFE61862	HFE61872	HFE61864	HFE61874	3,0
		0,60	HFE62862	HFE62872	HFE62864	HFE62874	5,5
		0,76	HFE63862	HFE63872	HFE63864	HFE63874	7,5
8	150	0,60	HFE82862	HFE82872	HFE82864	HFE82874	7,5
		0,94*	HFE84862	HFE84872	HFE84864	HFE84874	7,5

* Pression d'utilisation 450 bar maximum.

POMPES PNEUMATIQUES POUR TESTS-DEBIT STANDARD

Les avantages LARZEP

- 10 modèles de 70 bar à 2.900 bar.
- Conçu spécifiquement pour une utilisation facile.
- Cadre en acier compact et léger pour protection et manutention.
- Entièrement intégré et manomètre protégé
- Contrôles sont identifiés pour améliorer la sécurité.
- Fourni avec un raccord d'air, FRL, manomètre air, soupape de limitation de pression d'air, la commande marche / arrêt, un manomètre huile.
- Toutes les pompes fonctionnent à l'eau ou huile.
- Toutes les pompes fournis avec un certificat de test complet en standard
- Raccords et flexible haute pression disponibles en stock.
- Reservoir: 7 litres.
- Pression d'air: 1.7 to 6.9 bar.
- Orifice entrée air: 1/2" NPTF Femelle.
- Consommation d'air: 0,79 m^3/min.
- Niveau sonore: 90 dBA.
- Poids: 30 kg.
- Manomètre double échelle bar/psi.
- Options: Enregistreurs, intégrés ou séparés, plumes et disques d'enregistrements, compteurs de courses, cadre en acier inoxydable, raccordement pour réservoir additionnel, connexion USB pour ordinateur portable y compris les logiciels.

POMPES POUR TESTS

HAP

7 litres

70-2.900 bar

D'autres modèles de pompes de tests
- Pompes de tests grand débit (Deux vitesses).
- Pompes de tests sur mesure / bancs d'essais pour tests multiples.

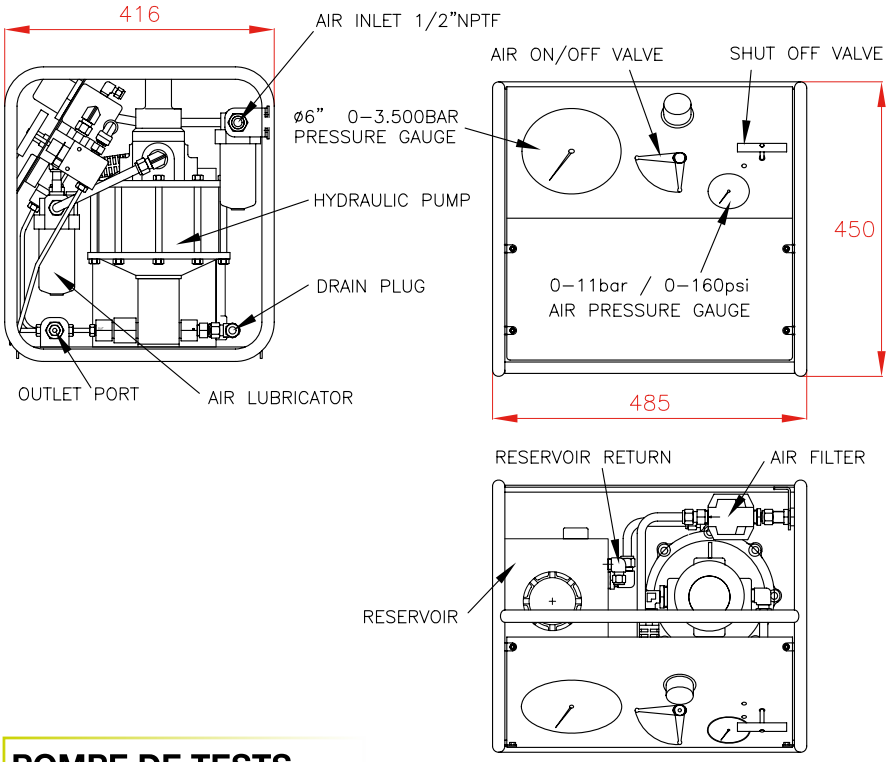

Enregistreur
HAPR19, HAPR28

POMPE DE TESTS

Pompe de tests	Pression hydraulique maximum (bar)			Débit (l/min)			Orifice sortie
LARZEP	Air 6.9 bar	Air 5.1 bar	Air 4.1 bar	20% Max. P	50% Max. P	80% Max. P	Femelle
HAP0070	70	55	40	16,2	11,0	3,7	3/8" NPT
HAP0130	130	100	80	8,5	6,0	3,9	3/8" NPT
HAP0180	180	150	100	6,1	4,7	2,6	3/8" NPT
HAP0250	250	200	150	4,1	3,1	2,0	3/8" NPT
HAP0400	400	320	240	2,6	1,8	1,2	3/8" NPT
HAP0740	740	600	440	1,2	0,9	0,6	3/8" NPT
HAP1300	1.300	1.000	770	0,7	0,5	0,3	9/16"-18UNF
HAP1900	1.900	1.500	1.100	0,4	0,3	0,2	9/16"-18UNF
HAP2900	2.900	2.300	1.800	0,25	0,2	0,1	9/16"-18UNF

POMPE POUR VERINS TENDEURS

Pompe pour vérins tendeurs	Pression hydraulique maximum (bar)			Débit (l/min)			Sortie
LARZEP	Air 6.9 bar	Air 5.1 bar	Air 4.1 bar	20% Max. P	50% Max. P	80% Max. P	Raccord
HAP2900BT	1.500	1.500	760	0,25	0,2	0,1	AZ3341

POMPE SUR BATTERIE

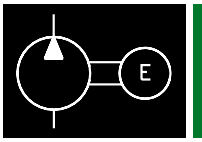

HAB

2,3 litres

700 bar

POMPE PORTABLE SUR BATTERIE

Les avantages LARZEP

- Réservoir 3 litres.
- Limiteur de pression interne taré à 700 bar pour éviter les surpressions.
- Distributeur 3/2 avec position maintien.
- Légère et portable facilement.
- Pour les sertisseuses et coupes câbles.
- Livré avec 2 batteries et un chargeurs 230V et un coffret métallique.

OPTIONS:

- Chargeur 150W. 230V pour 12 ou 24V

Capacité d'huile	Débit à 700 bar	Modèle	Tension	Batterie	Dimensions			Poids
					Longueur	Largeur	Hauteur	
l	l/min	LARZEP	V	A-h	mm	mm	mm	kg
2,3	0,16	**HAB1101**	14,4	3	220	170	300	8,5

Batterie	Tension	Durée de le batterie	Chargeur			Tempèrature en charge
Li-ion		Câble alu/acier 570/40	Temps recharge	Entrée	Sortie	
A-h	V	Coupes	Minutes	V (AC) / Hz	V (DC) / A	°C
4	14,4	70	40	100-240 / 50-60	14,4 / 4,0	-10 to 40

POMPES POUR CLES

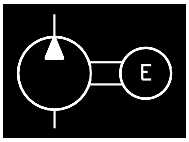

HAT

5-14 litres

700 bar

POMPES POUR CLES

Capacité	A	B	C
l	mm	mm	mm
5	460	280	540
10	500	350	600
14	540	368	615

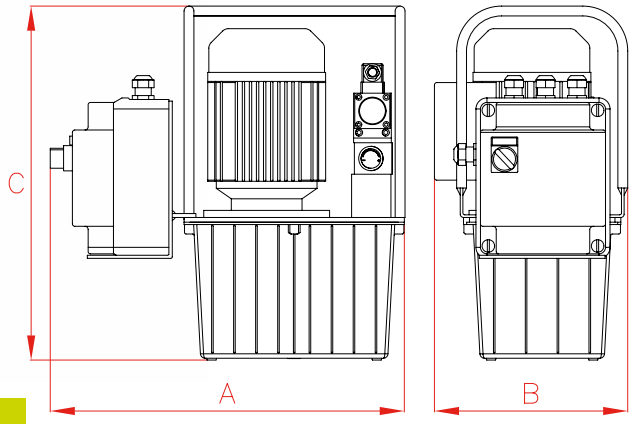

Les avantages LARZEP

- Réservoirs de 5 à 14 litres.
- Un bouton poussoir commande l'électrodistributeur.
- Limiteur de pression interne taré à 700 bar pour éviter les surpressions.
- Precision adjustable pressure regulating valve.
- 4 voies / 2 positions distributeur.
- Pour clés double effet seulement.
- Livré avec commande à distance 3 métres.
- Utilisation facile: en appuyant sur le bouton la clé avance en relachant le retour est automatique.
- Option: Réfrigérant, ajouter "H" à la référence.

Réserv.	Débit à700 bar	Débit à 60 bar	Distributeur	Monophasé 50 Hz		Monophasé 60Hz		Puissance	Poids
l	l/min	l/min	voies/positions	230 V	115 V	230 V	115 V	kW	kg
5	0,36	4	4/2	HAT7291	HAT7295	HAT7293	HAT7296	0,75	34,4
10	0,36	4	4/2	HAT7391	HAT7395	HAT7393	HAT7396	0,75	40,6
14	0,36	4	4/2	HAT7491	HAT7495	HAT7493	HAT7496	0,75	44,4

Réserv.	Débit à 700 bar	Débit à 60 bar	Distributeur	Triphasé 50/60 Hz		Puissance	Poids
l	l/min	l/min	voies/positions	230 V	400 V	kW	kg
5	0,36	4	4/2	HAT7292	HAT7294	0,75	31,4
10	0,36	4	4/2	HAT7392	HAT7394	0,75	37,6
14	0,36	4	4/2	HAT7492	HAT7494	0,75	41,4